WM MOTION®

ЖИЗНЬ В ДВИЖЕНИИ!

РУКОВОДСТВО ПО ЭКСПЛУАТАЦИИ

Пожалуйста, прежде чем приступить к использованию сигвея ознакомтесь с инструкцией по применению.

Оглавление

1. Обзор документа
1.1 Подробнее о руководстве
1.2 Подготовка
2. Обзор товара
2.1 Габариты
2.2 Параметры
2.3 Принцип работы HYPEROLL Q6
2.4 Компоненты HYPEROLL Q6
2.5 Сборка HYPEROLL Q6
3. Обзор функций
3.1 Дистанционное управление
3.2 Сенсор нагрузки
3.3 Подножка
4. Как пользоваться HYPEROLL Q6
4.1 Освоение
4.2 Включаем HYPEROLL Q6
4.3 Встаем на HYPEROLL Q6
4.4 Двигаемся вперед и назад
4.5 Торможение и остановка
4.6 Осуществление поворотов
4.7 Спускаемся с HYPEROLL Q6
4.8 Безопасность HYPEROLL Q6
4.9 Три способа выключения HYPEROLL Q6
4.10 Учимся ездить на HYPEROLL Q6
4.11 Режим помощи
4.12 Режим калибровки
4.13 Сигналы оповещения
4.14 Влияние внешних факторов
5. Аккумулятор
5.1 Основные правила
5.2 Спецификации
5.3 Зарядка аккумулятора
5.4 Замена аккумулятора
5.5 Транспортировка
6. Меры предосторожности
6.1 Это важно!
6.2 Строго запрещается
6.3 Общие правила
7. Содержание
7.1 Уход
7.2 Хранение

1. ОБЗОР ДОКУМЕНТА
1.1. Подробнее о руководстве

Внимательно ознакомьтесь с данным руководством, прежде чем приступить к езде на **WMOTION HYPEROLL Q6**, руководство специально предназначено для модели **WMOTION HYPEROLL Q6**. Если у вас возникнут какие-либо вопросы по использованию **WMOTION HYPEROLL Q6**, на которые вы не сможете найти ответы в данном руководстве, свяжитесь с нами способами, которые указаны на последней странице этого "Руководства по эксплуатации".

WMOTION HYPEROLL Q6 – это инновационное самобалансирующееся транспортное средство с системой гироскопов, созданное для развлечения и передвижения. Технология его производства соответствует стандартам безопасности, а сам **WMOTION HYPEROLL Q6** подвергается тщательным проверкам. Однако, при неправильном использовании, **WMOTION HYPEROLL Q6** может причинить вред здоровью вам и окружающим.

ВНИМАНИЕ!

При несоблюдении данного руководства, возможно причинение вреда здоровью вследствие падения, потери управления и т.п.

1.2. Подготовка

Перед использованием, соберите **WMOTION HYPEROLL Q6** и проверьте правильность сборки. Зарядите аккумулятор в течение 5 часов.

2. ОБЗОР ТОВАРА
2.1. Габариты

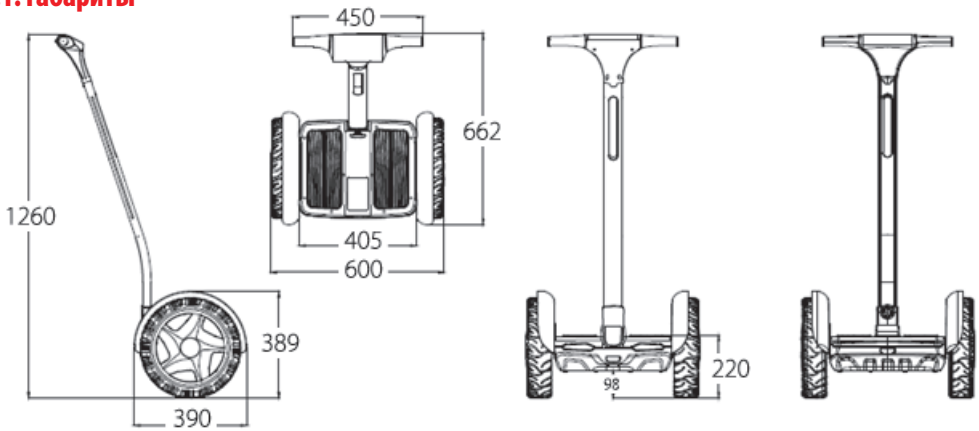

НАИМЕНОВАНИЕ	ЗНАЧЕНИЕ
Модель	Q6
Макс.скорость	18 км/ч
Макс.угол подъема	17°
Аккумулятор	*комплектация 1:* 8,8 Ah/520 Wh *комплектация 2:* 6,6 Ah/380 Wh *комплектация 3:* 4,4 Ah/250 Wh

НАИМЕНОВАНИЕ	ЗНАЧЕНИЕ
Габариты	662×600×1260 мм
Расстояние до земли	98 мм
Вес	24 кг
Требования к зарядке	AC 100-240 V, 50~60 Гц
Давление в шинах	110-120 кРа
Время зарядки	4-6 ч.

2.2. Принцип работы

Принцип работы самобалансирующегося механизма WMOTION HYPEROLL Q6 подобен работе человеческого тела. Когда ваш центр тяжести смещается вперед или назад при наклоне, вы делаете шаг вперед или назад, чтобы не упасть и сохранить баланс. Таким же образом, WMOTION HYPEROLL Q6 стремясь подстроится под ваш центр тяжести и сохранить баланс регулирует скорость и направление движения.

Для осуществления поворота, просто поверните рулевой столб в том направлении, в котором хотите повернуть.

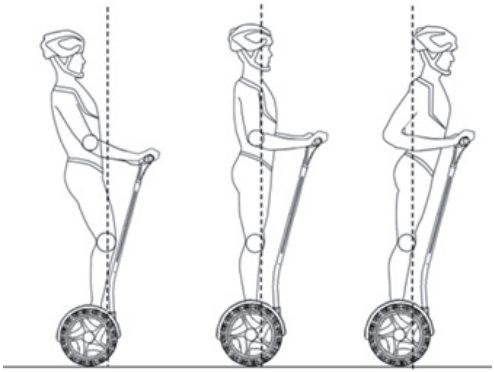

2.3. Компоненты WMOTION HYPEROLL Q6

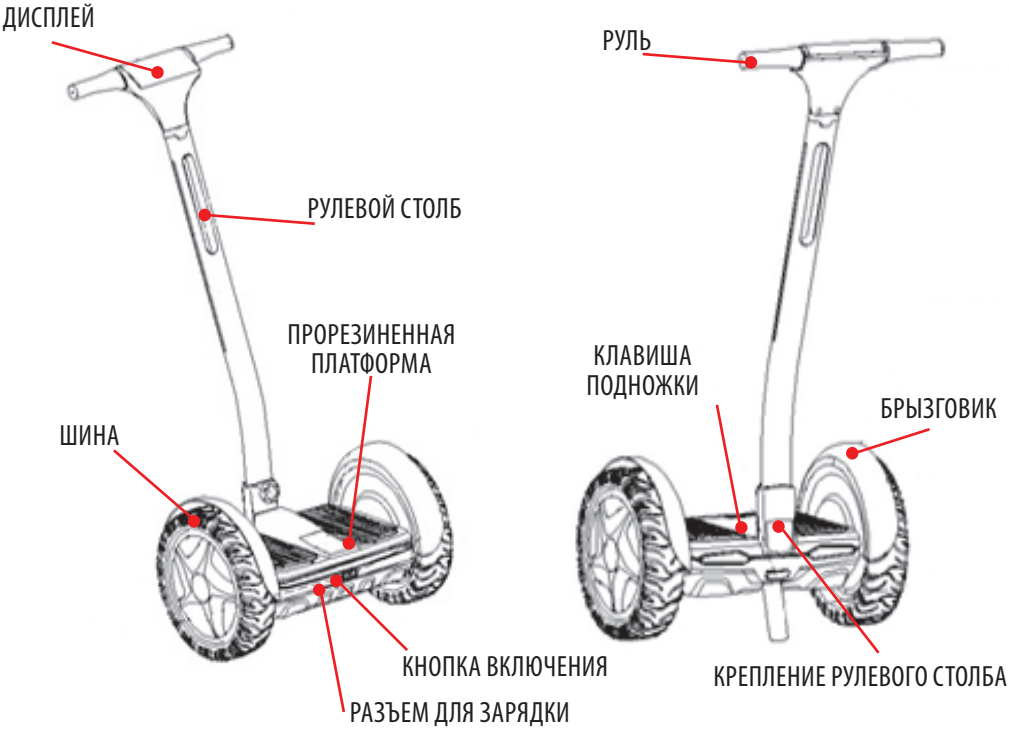

2.6. Сборка WMOTION HYPEROLL Q6

Перед сборкой убедитесь, что содержимое коробки включает следующие компоненты.
1. Корпус сигвея. 2. Руль. 3. Рулевой столб.
4. Зарядное устройство. 5. Винты и отвертка.
6. Два пульта дистанционного управления (ПДУ).
7. 520Wh (380Wh)(250Wh) Литиумный аккумулятор. 8. Руководство пользователя с гарантийным талоном.

ВНИМАНИЕ!

НЕ ВСТАВАЙТЕ на WMOTION HYPEROLL Q6, не установив рулевой столб согласно инструкции.
НЕПРАВИЛЬНАЯ УСТАНОВКА компонентов WMOTION HYPEROLL Q6, использование компонентов, не входящих в комплект WMOTION HYPEROLL Q6, а также самостоятельная разборка и сборка компонентов, не предусмотренная этим руководством, может привести к поломке и травмам.

ШАГ 1: Вставьте руль в углубление на конце рулевого столба в таком же направлении, как указано на схеме. Плотно зафиксируйте руль с помощью винтов.

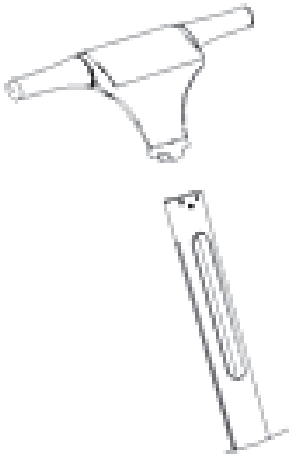

ШАГ 2: Вставьте рулевой столб в специальное крепление на платформе в том же направлении, как указано на схеме, плотно закрутите фиксирующий винт.

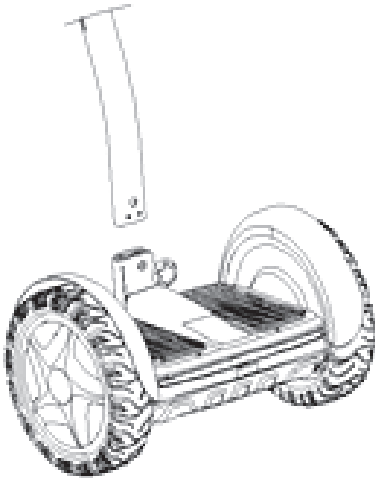

ШАГ 3: Нажмите на круглую кнопку включения питания, загорится световой индикатор. Затем нажмите на кнопку включения на Пульте дистанционного упаравления (ПДУ), загорится дисплей. Сигвей готов к использованию.

3. ОБЗОР ФУНКЦИЙ

Пульт дистанционного управления (ПДУ)
Управление состоянием сигвея.

Смарт LED дисплей
Отражает состояние сигвея, имеет сенсорные регуляторы света и звукового сигнала.

Световая индикационная панель
Отражает состояние сигвея.

Bluetooth динамик
Функция проигрывания музыки.

USB порт
Предназначен для зарядки любого совместимого устройства.

Подножка
Предназначена для стоянки сигвея.

3.1. Дистанционное управление

Пульт дистанционного управления (ПДУ) имеет 4 кнопки и 1 одну LED кнопку-индикатор. Максимальный радиус действия ПДУ – 10 метров. (Также зависит от окружающей обстановки).

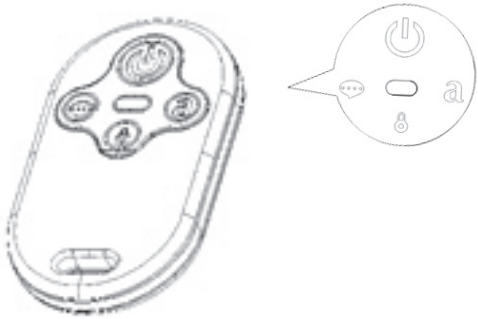

ВНИМАНИЕ!

1. ПДУ очень мал и удобен в переноске.
2. Каждый ПДУ имеет уникальный код для связи только с одним определенным HYPEROLL Q6. Если ПДУ сломался или потерялся, свяжитесь с продавцом.

Кнопки Пульта Дистанционного Управления (ПДУ) и их значение.

СИГНАЛЬНЫЙ ИНДИКАТОР

Отображает состояние пульта управления
| *При нажатии кнопки, индикатор мигает* |

КНОПКА СТАРТА

Активирует сигвей | Вкл./Выкл.
| *Короткое нажатие* |

ФУНКЦИОНАЛЬНАЯ КНОПКА

Длинное нажатие
Режим помощи/Режим ожидания
| *Включение режима помощи* |

КНОПКА БЛОГИРОВКИ + А

Одновременное нажатие в течение пяти секунд
Калибровка баланса
| *Расположите сигвей максимально горизонтально и установите рулевой столб в естественное положение. После успешной калибровки сигвей начнет вибрировать. Выключите и включите сигвей, после этого на нем можно ездить* |

ФУНКЦИОНАЛЬНАЯ КНОПКА + КНОПКА БЛОКИРОВКА

Одновременное нажатие в течение пяти секунд
Создание пары ПДУ с сигвеем
| *ПДУ может быть использован только после создания пары с сигвеем (пара создается изготовителем перед выпуском партии). В комплекте с сигвеем может поставляться один или два ПДУ. В случае утери или поломки ПДУ, необходимо создать пару с новым ПДУ вручную. Для этого необходимо открыть крышку сигвея, нажать черную кнопку для удаления записей о паре с предыдущими ПДУ* |

3.2. Сенсор нагрузки

Сенсор нагрузки предназначен для того, чтобы WMOTION HYPEROLL Q6 смог определить, находится ли кто-нибудь на платформе. Но в отличие от простого сенсора, который реагирует только на вес райдера, сенсор нагрузки может различить нажатие одной ногой, двумя, а также присутствие посторонних предметов.

3.3. Подножка

Подножка предназначена для устойчивости WMOTION HYPEROLL Q6 в режиме ожидания и в выключенном состоянии. Подножка легко выпадает при нажатии ногой специальной кнопки с передней стороны WMOTION HYPEROLL Q6 и также легко убирается движением ноги.

ВНИМАНИЕ!

Подножку можно ИСПОЛЬЗЬЗОВАТЬ ТОЛЬКО в выключенном, заблокированном состоянии или режиме ожидания.
СТРОГО ЗАПРЕЩЕНО становиться на сигвей с установленной подножкой.

4. Как пользоваться WMOTION HYPEROLL Q6

4.1. Перед использованием WMOTION HYPEROLL Q6 убедитесь, что вы внимательно ознакомились со следующей информацией. Это позволит вам правильно обращаться с WMOTION HYPEROLL Q6, а также предотвратить травмы и поломку WMOTION HYPEROLL Q6.

Перед тем, как начать
УБЕДИТЕСЬ, что все детали WMOTION HYPEROLL Q6 закреплены, не имеют повреждений.

Как новичкам, так и продвинутым пользователям **РЕКОМЕНДУЕТСЯ** выбрать просторное место с ровной поверхностью для тренировки.

ЗАПРЕЩЕНО ездить по скользким поверхностям и поверхностям с глубокими неровностями.

При катании на WMOTION HYPEROLL Q6 обязательно носите шлем и нательную защиту.

4.2 Включаем WMOTION HYPEROLL Q6

На задней поверхности WMOTION HYPEROLL Q6 расположена резиновая заглушка, под которой находится кнопка питания. Для включения WMOTION HYPEROLL Q6 нажмите на кнопку, после этого загорится световой индикатор, означающий, что WMOTION HYPEROLL Q6 включен и можно использовать ПДУ.

Если встать на WMOTION HYPEROLL Q6 после включения, он перейдет в режим автобаланса.

4.3. Встаем на WMOTION HYPEROLL Q6

И новичкам и продвинутым райдерам рекомендуется не вставать на WMOTION HYPEROLL Q6 самостоятельно.
Попросите знакомого помочь вам в этом, пусть он встанет спереди от WMOTION HYPEROLL Q6 к вам лицом и крепко возьмет руль WMOTION HYPEROLL Q6 двумя руками, для того, чтобы избежать колебаний.

Возьмите руль WMOTION HYPEROLL Q6 двумя руками, но не переносите вес на руки.

Смотрите прямо, поставьте одну ногу на платформу, система определит давление и войдет в режим автобаланса.

Сохраняя равновесия поставьте вторую ногу на платформу.

Не делайте резких движений, расслабьте мышцы ног и рук.

4.4. Двигаемся вперед и назад

Для движения вперед либо назад, необходимо наклонить корпус в соответствующем направлении, расслабьте ноги и руки, не переносите на руки вес, двигайтесь медленно, почувствуйте, как HYPEROLL Q6 подстраивается под ваш центр тяжести и перемещается вслед за вами, не давая вам упасть.

ВНИМАНИЕ!

НЕ РЕКОМЕНДУЕТСЯ часто прибегать к движению задним ходом, так как обзор ограничен и велик риск падения. Конструкция сигвея позволяет развернуться на месте в желаемом направлении и продолжить движение вперед.

НЕ РЕКОМЕНДУЕТСЯ очень сильно либо резко наклоняться, это может привести к падению.

4.5. Торможение и остановка

Для торможения необходимо плавно перенести вес тела в противоположную сторону от направления движения. По мере замедления HYPEROLL Q6 возвращайте корпус в исходное положение, в противном случае вместо остановки HYPEROLL Q6 начнет движение в противоположном направлении.

ВНИМАНИЕ!

НЕ РЕКОМЕНДУЕТСЯ резкое торможение и остановка, это может привести к падению.

4.6. Осуществление поворотов

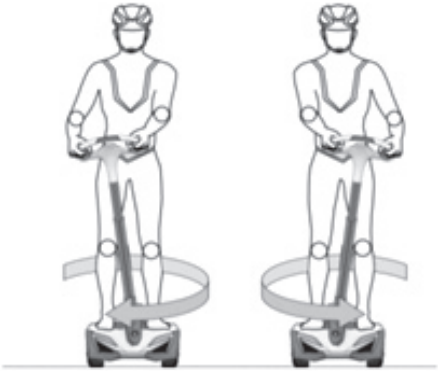

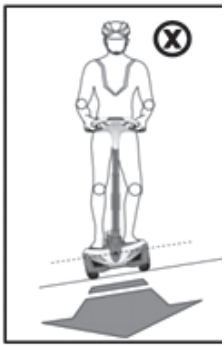

Для поворота наклоните руль в ту сторону, в которую хотите повернуть. При повороте в движении внимательно следите за своим центром тяжести, так как резкая смена направления может вызвать потерю равновесия и привести к падению.

ВНИМАНИЕ!

НЕ РЕКОМЕНДУЕТСЯ осуществлять резкий поворот, это может привести к падению.

ЗАПРЕЩЕНО ездить и осуществлять повороты на наклонных поверхностях таким образом, чтобы колеса WMOTION HYPEROLL Q6 были не на одном уровне. Это может привести к падению.

4.7. Спускаемся с WMOTION HYPEROLL Q6

Если вы не уверены, что можете сами спуститься с WMOTION HYPEROLL Q6, попросите знакомого вам помочь. Попросите помощника взять руль двумя руками, для того, чтобы избежать колебаний WMOTION HYPEROLL Q6. Не отпуская руль, сделайте шаг назад и поставьте ногу на землю, затем опустите вторую ногу.

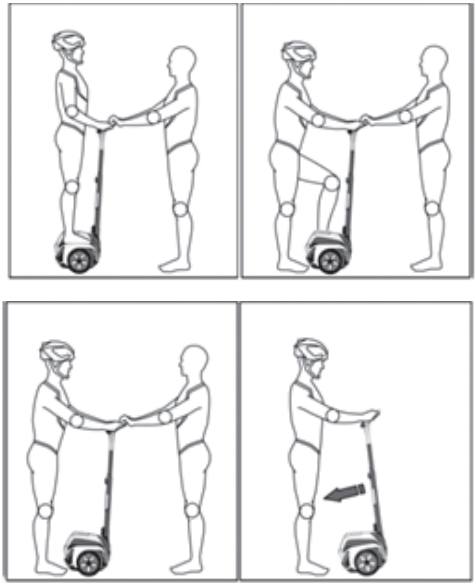

ВНИМАНИЕ!

При спуске с WMOTION HYPEROLL Q6, не наклоняйте руль на себя, WMOTION HYPEROLL Q6 начнет движение назад и может причинить травму.

4.8. Безопасность WMOTION HYPEROLL Q6

Если вам необходимо ненадолго оставить WMOTION HYPEROLL Q6 в общественном месте, вы можете включить режим блокировки с помощью ПДУ. В данном режиме колеса WMOTION HYPEROLL Q6 блокируются, а при попытке сдвинуть WMOTION HYPEROLL Q6, он подаст звуковой сигнал.

4.9. Три способа выключения WMOTION HYPEROLL Q6.

1. С помощью кнопки Вкл./Выкл. На ПДУ.
2. Длинное нажатие кнопки питания с задней стороны WMOTION HYPEROLL Q6.
3. Если WMOTION HYPEROLL Q6 находится в режиме ожидания 30 минут, он автоматически отключается.

4.10. Учимся ездить на WMOTION HYPEROLL Q6.

Прежде чем ездить на WMOTION HYPEROLL Q6 в оживленных местах, местах со сложным рельефом, а также чтобы получить максимальное удовольствие от езды, рекомендуется хорошо освоить все этапы взаимодействия с WMOTION HYPEROLL Q6.

Когда вы почувствуете, что освоили все этапы взаимодействия с WMOTION HYPEROLL Q6, вы можете использовать WMOTION HYPEROLL Q6 в качестве средства передвижения.

4.11. Режим помощи

Режим помощи позволяет легко передвигать WMOTION HYPEROLL Q6 в желаемом направлении, при включенном режиме помощи WMOTION HYPEROLL Q6 сам движется вперед, а вам лишь необходимо направлять его движение.

4.12. Режим калибровки

Со временем, параметры системы WMOTION HYPEROLL Q6 могут изменяться из-за влияния окружающей среды и естественного износа. Для того, чтобы восстановить параметры системы необходим режим калибровки. Для проведения калибровки установите WMOTION HYPEROLL Q6 на ровной поверхности так, чтобы платформа была максимально параллельна полу, зажмите соответствующие кнопки и проведите калибровку.

4.13. Сигналы оповещения

Включают звуковое, световое оповещение и ограничение скорости. При достижении максимально допустимой скорости, руль HYPEROLL Q6 начнет отклоняться назад, препятствуя дальнейшему ускорению.

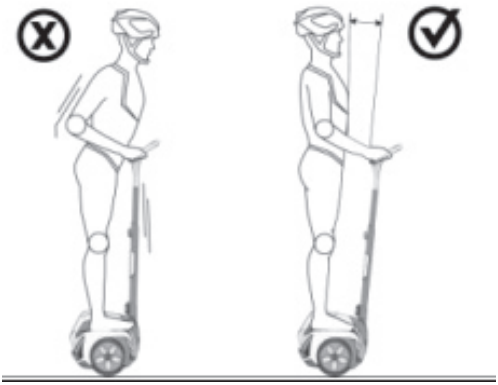

ВНИМАНИЕ!

Если вы продолжите ускоряться, система автобаланса отключится, что приведет к падению и травмам.

ВНИМАНИЕ!

ЗАПРЕЩЕНО ездить на WMOTION HYPEROLL Q6 при низком заряде аккумулятора, так как система автобаланса может отключится из-за нехватки энергии, что приведет к падению и травмам.

НЕ РЕКОМЕНДУЕТСЯ часто включать и выключать WMOTION HYPEROLL Q6 при низком заряде аккумулятора, это небезопасно, а также снижает ресурс аккумулятора.

В РЕЗУЛЬТАТЕ системного сбоя, колеса WMOTION HYPEROLL Q6 могут начать безостановочно крутиться. Необходимо лишить WMOTION HYPEROLL Q6 точки опоры, например поднять в воздух так, чтобы колеса не касались земли и подождать пока колеса не остановятся. Если это не помогло, переустановите аккумулятор.

4.14. Влияние внешних факторов

МАКСИМАЛЬНОЕ РАССТОЯНИЕ

Увеличивает:	Уменьшает:
Ровная поверхность	Неровная, скользская, мокрая поверхность
Равномерная скорость и манера вождения	Резкое ускорение и торможение
Маленькая нагрузка	Большая нагрузка
Рекомендуемая температура	Температура ниже или выше рекомендуемой
Правильная эксплуатация аккумулятора	Неправильная эксплуатация аккумулятора

Запрещено использовать WMOTION HYPEROLL Q6 в течение долгого времени при низких или высоких температурах.
Не рекомендуется в течение долгого времени ехать в горку, так как увеличивается нагрузка на двигатель, батарею, уменьшается их ресурс.

При движении с горки WMOTION HYPEROLL Q6 будет генерировать энергию и заряжать аккумулятор, однако при максимальном заряде, для избежания порчи аккумулятора система автоматически ограничит скорость движения.

5. АККУМУЛЯТОР

5.1. Основные правила

Перед первым использованием WMOTION HYPEROLL Q6 полностью зарядите аккумулятор.
Наилучшие температурные условия для зарядки аккумулятора от 10 до 30 градусов.

ЗАПРЕЩЕНО поджигать, нагревать, хранить при высоких температурах.
ЗАПРЕЩЕНО погружать аккумулятор в воду.
ЗАПРЕЩЕНО разбирать
ЗАПРЕЩАЕТСЯ использовать аккумулятор, если он поврежден, от него исходит неприятный запах, он перегревается или из него вытекает содержимое.
Храните аккумулятор в недоступном для детей и животных месте.
НЕ ВСКРЫВАЙТЕ аккумулятор.

5.2. СПЕЦИФИКАЦИИ

ПАРАМЕТР	ЗНАЧЕНИЕ
Тип	Литий-ионная
Время зарядки	5 часов
Зарядное напряжение	67,2 В
Номинальное напряжение	57,6В
Емкость	8,8Ач/6,6Ач/4,4Ач

ПАРАМЕТР	ЗНАЧЕНИЕ
Вес	24 кг
Размер	662×600×1260 мм
Рабочая температура	-20 - +55 градусов
Температура для зарядки	0 - 45 градусов
Температура хранения	-20 - +45 градусов

5.3. Зарядка аккумулятора

Чтобы продлить срок службы аккумулятора, заряжайте его по мере разрядки, в случае, если вы планируете долго не использовать WIMOTION HYPEROLL Q6, заряжайте аккумулятор раз месяц.

Разъем для зарядного устройства находится на задней поверхности WIMOTION HYPEROLL Q6, рядом с кнопкой питания. Перед началом зарядки убедитесь, что разъем сухой, вставьте один конец зарядного устройства в разъем WIMOTION HYPEROLL Q6, затем подсоедините зарядное устройство к сети. Красный индикатор на зарядном устройстве означает, что процесс зарядки начался. Когда индикатор загорится зеленым, аккумулятор полностью заряжен и следует сразу же отсоединить зарядное устройство.

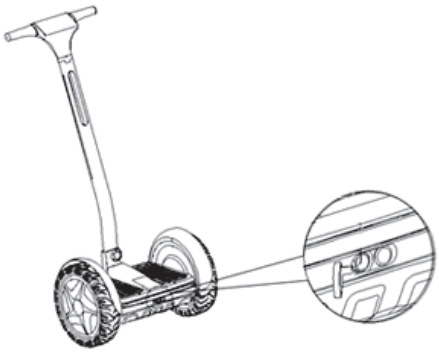

ВНИМАНИЕ!

ЗАПРЕЩЕНО полностью разряжать аккумулятор. ИСПОЛЬЗУЙТЕ только фирменное зарядное устройство.

5.4. Замена аккумулятора

Стандартное количество циклов зарядки аккумулятора составляет около 300 циклов. Затем ресурс аккумулятора снижается до 75%. Рекомендуется приобрести новый аккумулятор, чтобы избежать чрезвычайных ситуаций, которые могут привести к поломке или травмам.

5.5. Транспортировка

При необходимости транспортировки аккумулятора уточните условия у перевозчика.

6 . МЕРЫ ПРЕДОСТОРОЖНОСТИ

6.1. Это важно!

Внимательно ознакомьтесь с руководством, прежде чем использовать WMOTION HYPEROLL Q6.

Запрещено ездить на WMOTION HYPEROLL Q6в состоянии алкогольного, наркотического опьянения, при плохом самочувствии.

Одежда для катания на WMOTION HYPEROLL Q6 должна быть свободной и удобной, не стеснять движения.

Обязательно надевайте шлем и нательную защиту.

Минимальный и максимальный вес райдера составляет 25 кг и 100 кг соответственно.

Следите за уровнем заряда при каждом использовании. Если аккумулятор заряжен не полностью, рассчитывайте маршрут с расстоянием не более 10 км.

6.2. Строго запрещается

Самостоятельно разбирать и собирать WMOTION HYPEROLL Q6, модифицировать его.

Ездить по загрязненной, неровной, скользкой поверхности, например при дожде, снеге или слякоти.

Ездить при наличии мусора, камней и тп
Ездить по лужам, наклонным поверхностям с углом наклона более 15 градусов, поверхностям с глубокими неровностями и тп
Вставать на WMOTION HYPEROLL Q6 вдвоем, втроем и тд.
Ездить детям возрастом менее 14 лет без присмотра родителей.
Ездить беременным, людям старше 60 лет, а также с заболеваниями, которые могут препятствовать безопасной езде.
Отпускать руль, а также ложиться на руль корпусом.
Спрыгивать с WMOTION HYPEROLL Q6 во время движения, а также при остановке.
Включать при разряженном аккумуляторе.
Ездить по лестнице.
Ездить по склону так, что колеса расположены на разном уровне.
Совершать посторонние действия во время езды (есть, говорить по телефону и тп)

6.3. Общие правила

Убедитесь, что все, кто ездит на WMOTION HYPEROLL Q6 прочли руководство и освоили все этапы взаимодействия с WMOTION HYPEROLL Q6.
В темное время суток не спешите, будьте внимательны, по возможности используйте дополнительные источники освещения.

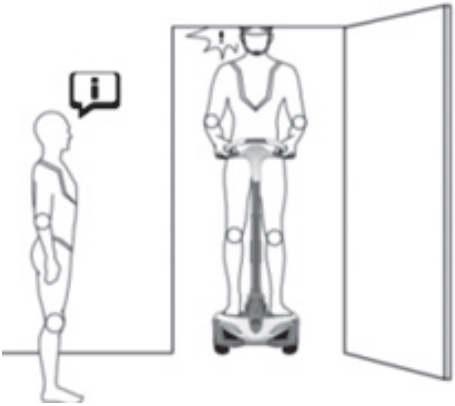

Уважайте других участников движения, не создавайте опасных и аварийных ситуаций.
При езде на WMOTION HYPEROLL Q6 ваш рост увеличивается на 23 см. Будьте внимательны при проезде под какими либо объектами.
Не отклоняйте руль и корпус слишком резко, это может привести к дисбалансу системы и к падению.

7. СОДЕРЖАНИЕ

7.1. Уход

ВНИМАНИЕ!

ЗАПРЕЩЕНО погружать WMOTION *HYPEROLL Q6 в воду.*
ЗАПРЕЩЕНО мыть WMOTION *HYPEROLL Q6 с помощью моющих аппаратов высокого давления.*

Чтобы помыть WMOTION HYPEROLL Q6, убедитесь, что WMOTION HYPEROLL Q6 выключен и не подключен к сети, плотно закройте заглушку разъема для зарядного устройства. Протрите WMOTION HYPEROLL Q6 влажной тряпкой, следите, чтобы вода не попала в разъем для зарядного устройства.

7.2. Хранение

Храните WMOTION HYPEROLL Q6 в сухом, чистом помещении при рекомендуемой температуре.

WMOTION
Жизнь в движении!

г. Москва, ул. Люблинская, д. 141, офис 516
+7 (800) 500-68-96

ГАРАНТИЙНЫЙ ТАЛОН

СПАСИБО ЗА ТО, ЧТО ВЫБРАЛИ НАШ МАГАЗИН!

Наименование:	*Телефон:*
Модель:	*Дата:*
ФИО покупателя:	*Подпись:*
Адрес:	г. Москва, ул. Люблинская, д. 141, офис 516 +7 (800) 500-68-96 WMOTION Жизнь в движении!

ВОЗВРАТ И ОБМЕН

В случае если Вы изменили свое решение после покупки и хотите вернуть приобретенный товар, Вы можете это сделать при соблюдении следующих условий:
– любой товар принимается к возврату в течение 21 дня! с момента получения;
– упаковка товара не повреждена, товар не использовался, сохранены товарный вид и потребительские свойства.

Просим Вас всегда проверять заказ при получении. Убедитесь, что Вам доставили именно то, что было заказано, в указанном количестве и должного качества. Если товар оказался ненадлежащего качества (который неисправен и не в состоянии выполнять свои функциональные задачи), вы вправе его вернуть или обменять на другой.

ВНИМАНИЕ!

Возврат товара производится строго по закону! (см. Федеральный закон "О защите прав потребителей", статья 25.)
Если у Вас возникли какие либо сложности или предложения по улучшению нашего сайта пишите на support@lifezon.ru. Будем рады Вам помочь.

ПОКУПАЙТЕ С УДОВОЛЬСТВИЕМ!

WMOTION

Жизнь в движении!

ЖИЗНЬ В ДВИЖЕНИИ!

г. Москва, ул. Люблинская, д. 141, офис 516

+7 (495) 989-86-91, +7 (800) 500 - 68 - 96